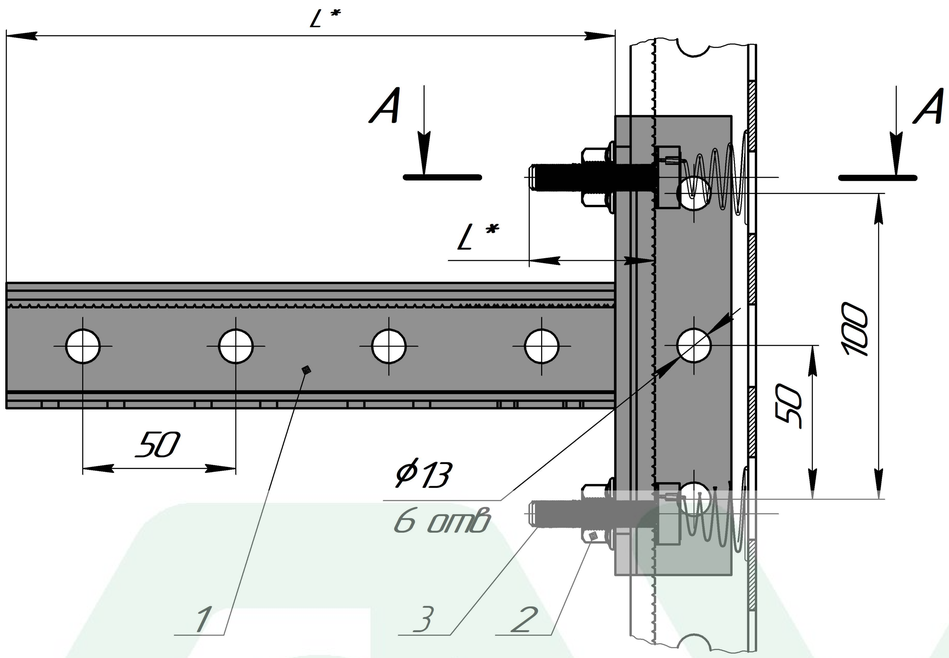

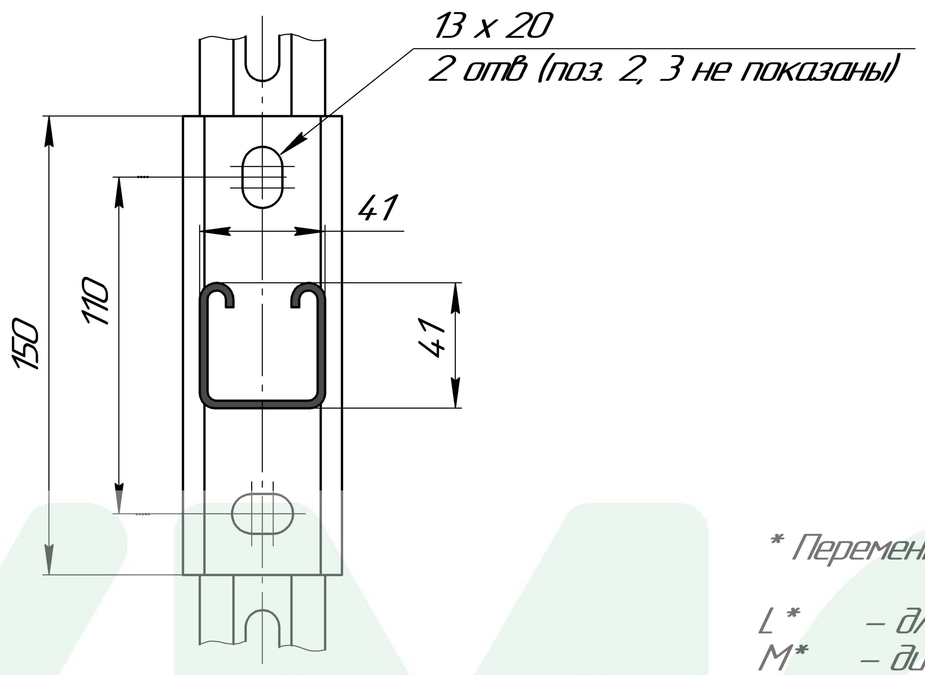

A – A

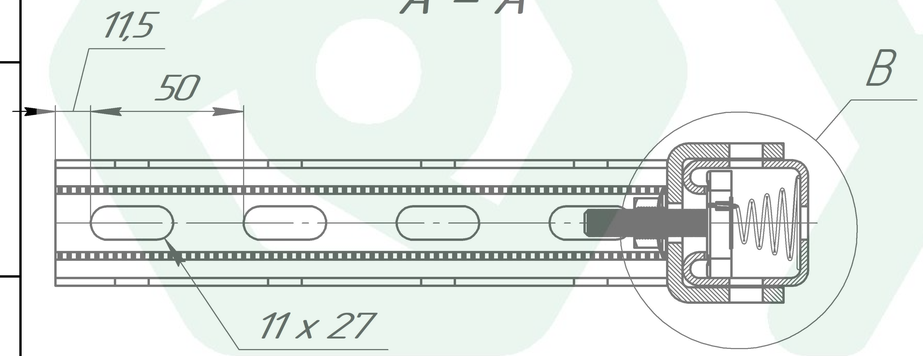

B

M (2 : 1)

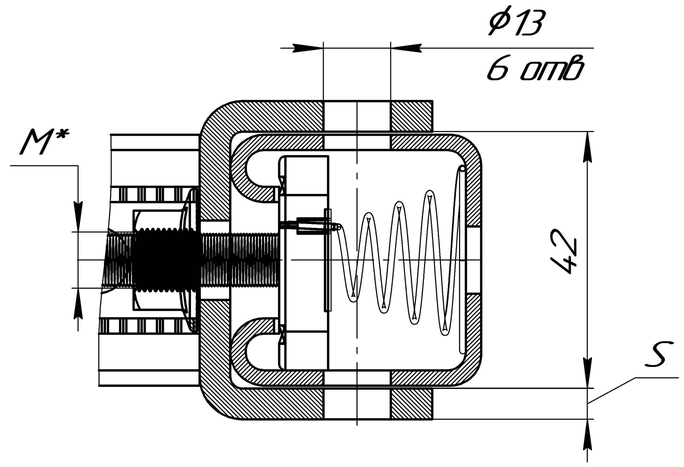

* Переменные данные для исполнения:

L* – длина элемента, мм.
M* – диаметр резьбы элемента, мм.
ϕD* – диаметр элемента, мм.
HD* – покрытие элемента
S* – толщина элемента, мм

Поз.	Артикул	Наименование	Кол-во, шт
1	SKS – 41 – L* – HD*	Консоль седельная 41 x 41 мм	1
2	SF – M* – HD*	Гайка с фланцем DIN 6923	2
3	TBP – M* – L*	Т – болт с пружиной	2

1. * Подбор типоразмеров элементов осуществляется по технической документации УМС.
2. Несущая способность элементов узла проверяется по технической документации УМС.
3. Необходимо учитывать требования действующих СНиПов РФ.

Изм.	Лист	№ докум.	Подп.	Дата
Разраб.				
Пров.				
Т.контр.				
Н.контр.				
Утв.				

Крепление консоли седельной SKS-41 к страт-профилю

Вариант № 2

Лит.	Масса	Масштаб
		1:1
Лист	Листов 1	

УМС

Перв. примен. | Справ. № | Подп. и дата | Инв. № дубл. | Взам. инв. № | Подп. и дата | Инв. № подл.

Копировал | Формат А3